门窗表

类型	设计编号	洞口尺寸(mm)	数量	备注
防火门	FM甲2424	2400X2400	6	成品钢制甲级防火门
	FM甲3030	3000X3000	1	
卷帘门	JLM2024	2000X2400	2	成品钢制卷帘门
普通窗	C1515	1500X1500	8	
	C2230	2200X3000	2	
	C3030	3000X3000	2	
百叶窗	BYC0707	700X700	8	

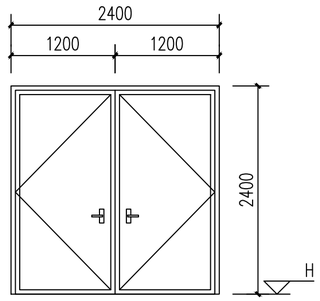

编号	FM甲2424
洞口尺寸	2400X2400
备注	成品钢制甲级防火门

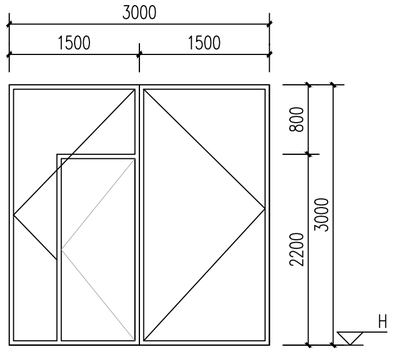

编号	FM甲3030
洞口尺寸	3000X3000
备注	成品钢制甲级防火门

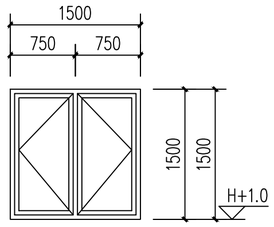

编号	C1515
洞口尺寸	1500X1500
备注	110系列中灰色铝合金+(6透明+12空气+6透明）普通中空安全玻璃窗

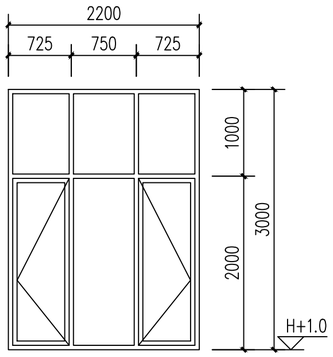

编号	C2230
洞口尺寸	2200X3000
备注	90系列中灰色铝合金+(6透明+12空气+6透明）普通中空安全玻璃窗

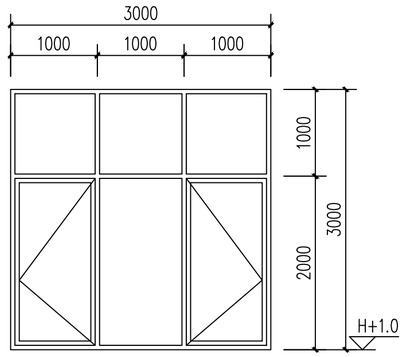

编号	C3030
洞口尺寸	3000X3000
备注	90系列中灰色铝合金+(6透明+12空气+6透明）普通中空安全玻璃窗

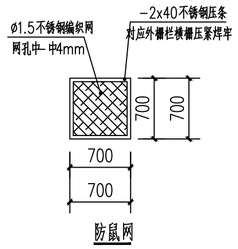

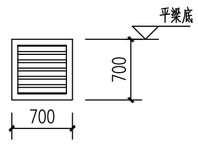

编号	BYC0707
洞口尺寸	700X700
备注	100系列固定灰色铝合金防飘雨百叶窗（内设金属防鼠网5不锈钢编织网网孔中- 中4mm）

门窗说明：

1、推拉窗扇应设限位装置。

2、外窗下框应有泄水结构,如无应在推拉窗导轨中靠两边框处钻8mm宽的泄水口;平开窗在靠框中部位置每个扇洞铣一个8mm宽的泄水口。

3、铝合金窗外周边应留宽5mm深8mm槽,用防水胶嵌缝。

4、外门窗框料与墙体间缝隙密封完成后,应做淋水试验,冲淋时间不少于0.5h,出水压力不小于0.5m,24h后检查。

5、需采用安全玻璃的部位详见建筑设计总说明。

6、凡距楼地面低于900的窗台，均做不锈钢做护窗栏杆，做法参05ZJ401第26页2B。

7、本图只表示铝合金门窗立面分格，开启方式及尺寸，框料系列，玻璃厚度及构造节点由厂家确定。

8、制作厂家必须具有相应的资质，并应在放样无误后才可加工。

9、铝合金推拉窗用于外墙应采取防止窗扇脱落措施。

10、组合窗拼樘做法参98ZJ721-131-1。

11、铝合金门窗选材及安装指标应符合DBJ15-30-2002的有关条款。

12、铝合金门窗制造装节点大样均参照中南标98ZJ641《铝合金门》及98ZJ721《铝合金窗》中节点做法及条文规定。

13、图中未详尽之处需严格按照国家现行工程施工及验收规范执行。

14、面积大于1.5平方米的窗玻璃或玻璃底边离最终装修面小于500mm的落地窗采用安全玻璃。

15、安装在易于受到人体或物体碰撞部位的建筑玻璃，应采取防撞警示。

16、本图纸中的所有幕墙，均示意其分隔与开启形式，具体安装方式由有资质的专业公司负责。

17、 防火门应为向疏散方向开启的平开门，并在关闭后应能从任何一侧手动开启。

用于疏散的走道、楼梯间和前室的防火门，应具有自行关闭的功能。双扇和多扇防火门，还应具有按顺序关闭的功能。

常开的防火门，当发生火灾时，应具有自行关闭和信号反馈的功能。

18、 门窗类型应与建筑节能专篇一致

19、除备注外，上悬窗开启角度为30°

20、本工程的门窗应满足《建筑外门窗气密、水密、抗风压性能检测方法》GB/T 7106-2019和《铝合金门窗》GB/T 8478-2020相关规定要求。

21、本工程所注门窗和幕墙的尺寸均为洞口尺寸，立面为外视立面，制作时应扣除洞口周边预留安装缝隙，具体详表1：

饰面材料	金属板	清水墙	涂料	面砖	石材
预留缝隙(mm)	50	15	20	25	50

22、“●”消防救援窗口，窗口的净高度和净宽度均不小于1.0m，窗口的玻璃应易于破碎，并应设置可在室外易于识别的明显标志。

23、铝合金门窗玻璃均应使用安全玻璃。

中华人民共和国一级注册建筑师
姓名：李延辉
注册号：2200389-003
有效期：至2026年05月

中国市政工程东北设计研究总院有限公司
出图专用章
证书编号：2200389
吉林省住房和城乡建设厅核准

中国市政工程东北设计研究总院有限公司						代建单位	东莞市水务集团建设管理有限公司				
						工程名称	东莞市大朗蔡边水质净化厂工程				
审定	李延辉	李延辉	校核	徐扬	徐扬	子项名称	生物池、鼓风机房、变配电间				
审核	李延辉	李延辉	设计	张城	张城	门窗表、门窗大样图（一）					
项目负责人	薛昆	薛昆	制图	张城	张城	阶段	施工图	专业	建筑	比例	1:50
专业负责人	宋哲	宋哲	日期	2025.04	图号	25P-8304S-04J-09	工程编号	25P-8304S	版次	A	